Подъемные стойки

Ассортимент подъемных стоек Doughty специально предназначен для удовлетворения растущих требований индустрии развлечений.

"Easylift"	
T55510	Хром
T55511	Черный
SWL	30 кг
D1	3,80 м
D2	1,74 м
D3	1,24 м
	1,86 м
кг	22,0 кг

- Принимает центрирующие втулки 16 и 28 мм
- Уникальная автоматическая предохранительная блокировка
- Сцепление/лебедка с самоторможением
- Откидная ручка лебедки

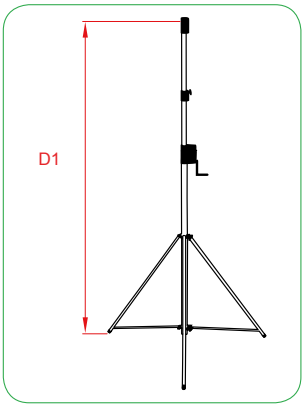

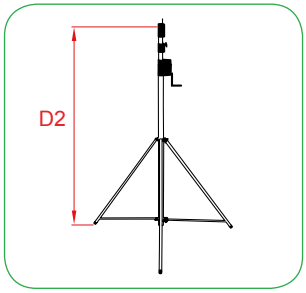

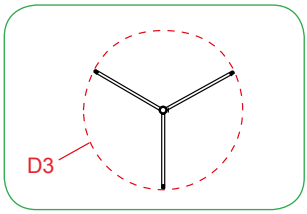

T50503	Комплект колесиков "Easylift"

29 мм приемник, устанавливаемый на все стойки "Strata"

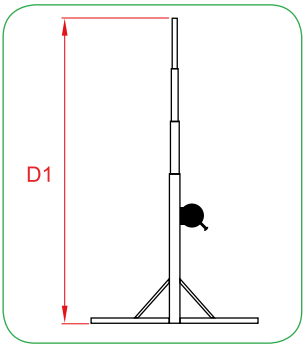

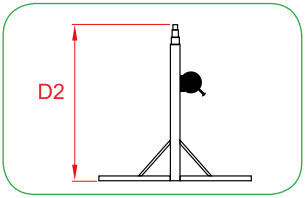

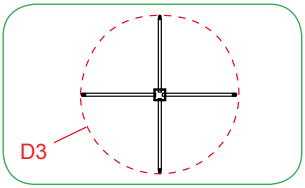

"Strata" – основание со стяжками	
T55569	Strata 515T
SWL	150 кг
D1	5,22 м
D2	1,73 м
D3	1,96 м
═	1,85 м
кг	47,0 кг

- Четыре участка, дающие низкую высоту нагрузки
- Уникальная система самоблокировки
- Управляется одним человеком
- Принимает стандартные центрирующие втулки 28 мм
- Порошковая окраска

DOUGHTY

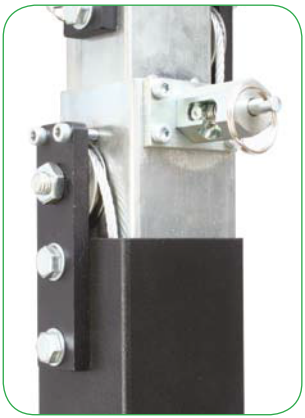

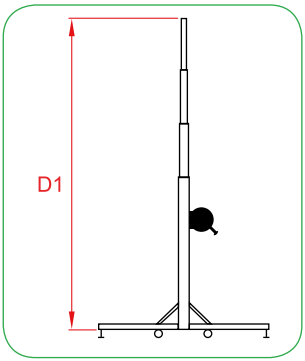

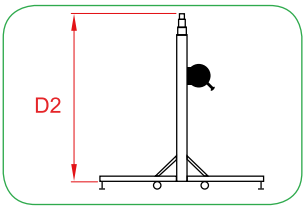

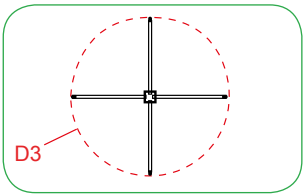

29 мм приемник, устанавливаемый на все стойки "Strata"

- Четыре участка, дающие низкую высоту нагрузки
- Уникальная система самоблокировки
- Управляется одним человеком
- Принимает стандартные центрирующие втулки 28 мм
- Порошковая окраска

"Strata" – основание с роликами	
T55567	Strata 515R
SWL	150 кг
D1	5,34 м
D2	1,85 м
D3	2,0 м
—	1,85 м
кг	52,5 кг

29 мм приемник, устанавливаемый на все стойки "Zenith"

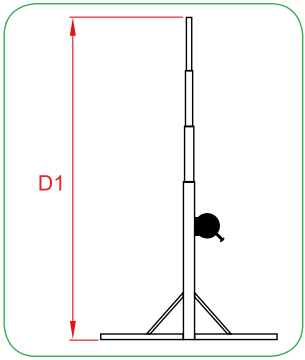

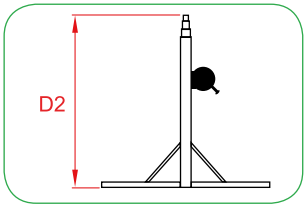

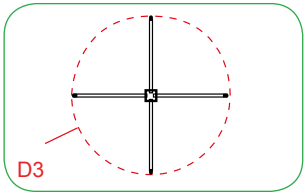

- Четыре участка, дающие низкую высоту нагрузки
- Уникальная система самоблокировки
- Управляется одним человеком
- Принимает стандартные центрирующие втулки 28 мм
- Порошковая окраска

"Zenith" – основание со стяжками

T55582	Zenith 520T
SWL	200 кг
D1	5,24 м
D2	1,72 м
D3	2,0 м
—	1,72 м
кг	76,0 кг

T55592	Zenith 620T
SWL	200 кг
D1	6,10 м
D2	1,93 м
D3	2,0 м
—	1,93 м
кг	82,0 кг

DOUGHTY

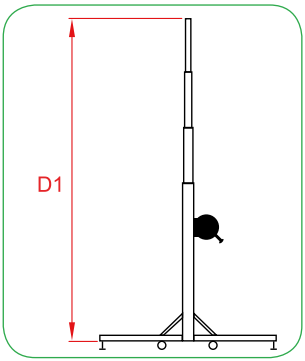

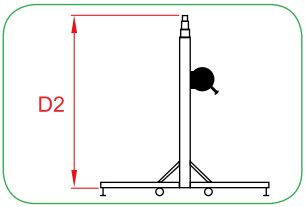

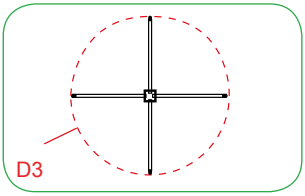

- Четыре участка, дающие низкую высоту нагрузки
- Уникальная система самоблокировки
- Управляется одним человеком
- Принимает стандартные центрирующие втулки 28 мм
- Порошковая окраска

29 мм приемник, устанавливаемый на все стойки "Zenith"

"Zenith" – основание с роликами			
T55580	Zenith 520R	T55590	Zenith 620R
SWL	200 кг	SWL	200 кг
D1	5,37 м	D1	6,23 м
D2	1,85 м	D2	2,06 м
D3	2,15 м	D3	2,15 м
⟺	1,85 м	⟺	2,06 м
кг	93,5 кг	кг	99,5 кг